ООО «МФР» мебельная фабрика «Горизонт»

Паспорт изделия

Инструкция по сборке и эксплуатации мебели

Столик журнальный «Квадро»

900x500x480

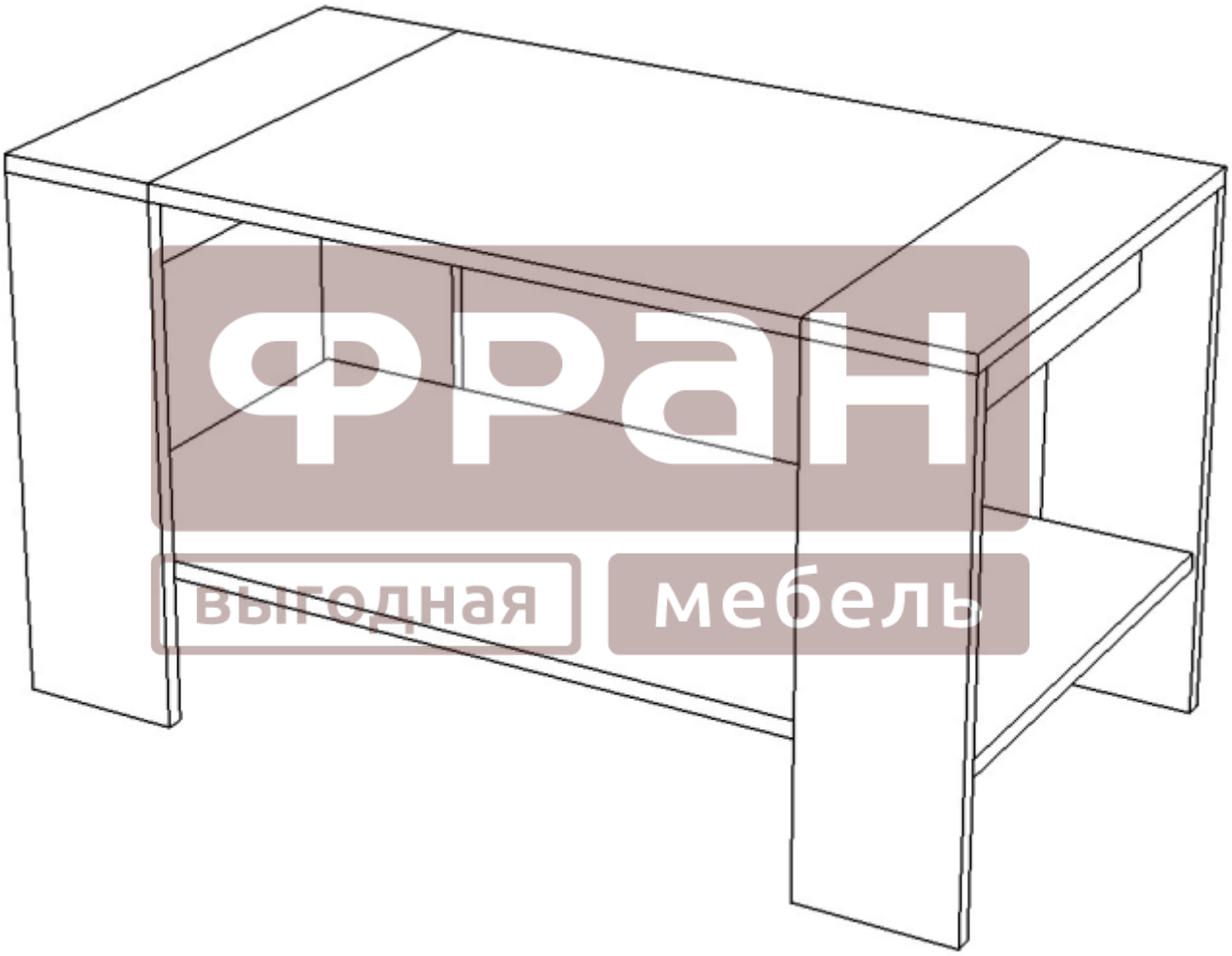

ФРАН
выгодная мебель

Изделие производится в цвете: Венге - Дуб
Кантерберри - Сонома
Ясень шимо светлый - Ясень шимо темный

МЕБЕЛЬНАЯ ФАБРИКА® ГОРИЗОНТ

Россия, 440056, Пензенская область,
г. Пенза, ул. Рябова, д.6
Телефон: (8412)36-38-48, 36-38-58.
Эл. почта: mfr@gorizontmebel.ru
Сайт: www.gorizontmebel.ru

Комплектовочная ведомость на детали.

	Наименование	Цвет детали в комплектации:			Размер, мм	Кол-во, шт.	№
		Кантер - Сонома	Венге - Дуб	Ясень темн-свет			
Упаковка №1	Фурнитура	-	-	-	-	1	
	Боковина	Кантерберри	Венге	Ясень темный	478x146	4	1
	Крышка	Сонома	Дуб	Ясень светлый	478x600	1	2
	Крышка	Кантерберри	Венге	Ясень темный	478x146	2	3
	Вязка	Сонома	Дуб	Ясень светлый	440x882	1	4
	Тяга	Сонома	Дуб	Ясень светлый	96x440	2	5
	Тяга	Сонома	Дуб	Ясень светлый	730x96	1	6

Необходимый инструмент для сборки

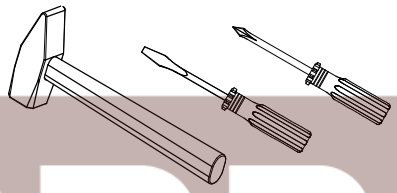

Также необходим инструмент для сверления отверстий и сверло диаметром 5 и 7 мм.

ФРАН
выгодная мебель

Эксцентрик Twister	Эксцентриковая стяжка Rastex	Заглушка под эксцентрик	Гвозди 2*20	Шкант 8*30
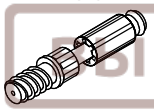			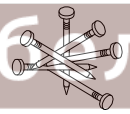	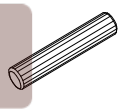
20 шт.	20 шт.	12 шт.	8 шт.	12 шт.

Еврошуруп 7x50	Ключ под шестигранник	Заглушка под еврошуруп	Подпятник
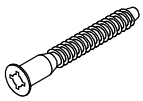			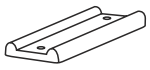
4 шт.	1 шт.	4 шт.	4 шт.

Сборку рекомендуется производить с помощью специалиста, так как неправильная сборка может привести к нежелательным последствиям. Инструкция даст вам необходимые рекомендации по сборке, порядка которых просим вас придерживаться. Перед сборкой внимательно ознакомьтесь с инструкцией, проверьте комплектность фурнитуры и разберите ее по назначению.

Порядок сборки

1. Сборку осуществлять необходимо двум специалистам. Перед сборкой, определить место установки набора, вскрыть пакеты и согласно схеме сборки прикрепить необходимую фурнитуру по наколкам и отверстиям. После этого можно приступать к сборке согласно схеме.

2. Сборка производится горизонтально, тыльной стороной вниз. Тягу 6 скрепить с тягой 5 при помощи еврошурупов 7*50 мм.

3. Предварительно на боковины 1 установить эксцентрики и шканты.

4. Подготовленные боковины 1 скрепить с ранее собранной конструкцией. Тяги 5 соединить с боковинами 1 при помощи шкантов и эксцентриков. Вязку 4 зафиксировать эксцентриковыми стяжками.

5. На торцы боковин 1 установить пятки при помощи гвоздей.

6. Предварительно собрать столешницу. Для этого детали 3 и 2 соединить между собой шкантами. На собранную столешницу установить эксцентрики.

7. Подготовленную столешницу соединить с боковинами 1, зафиксировав эксцентриковыми стяжками.

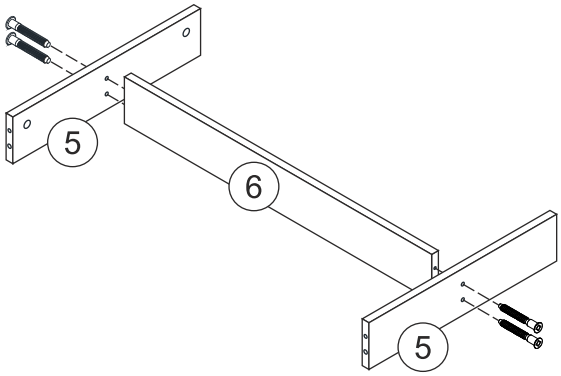

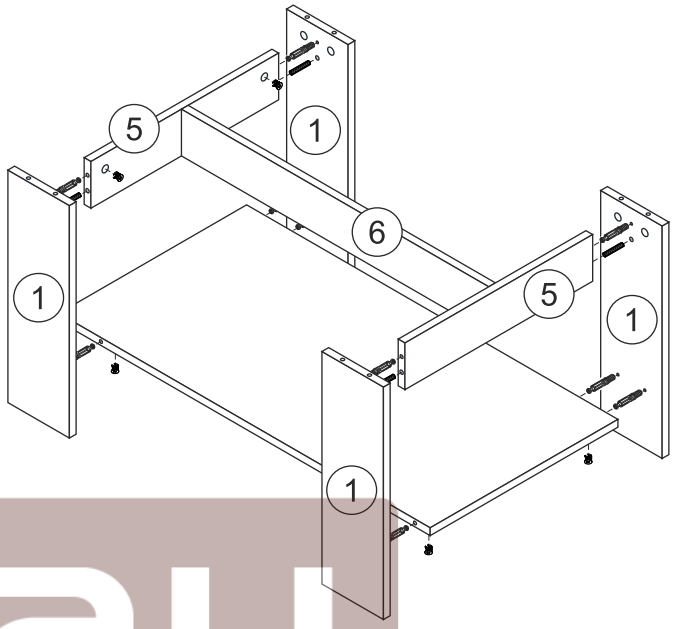

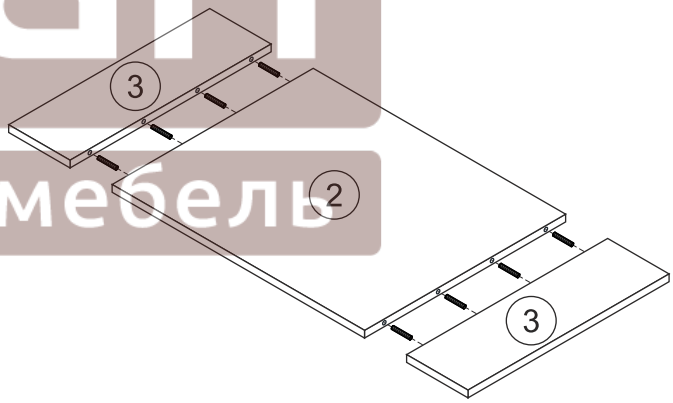

ФРАН
выгодная мебель

Монтаж эксцентриковой стяжки

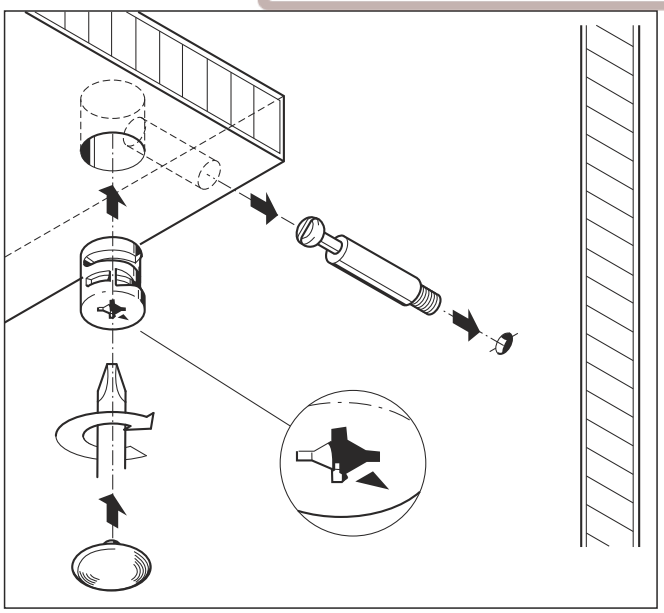

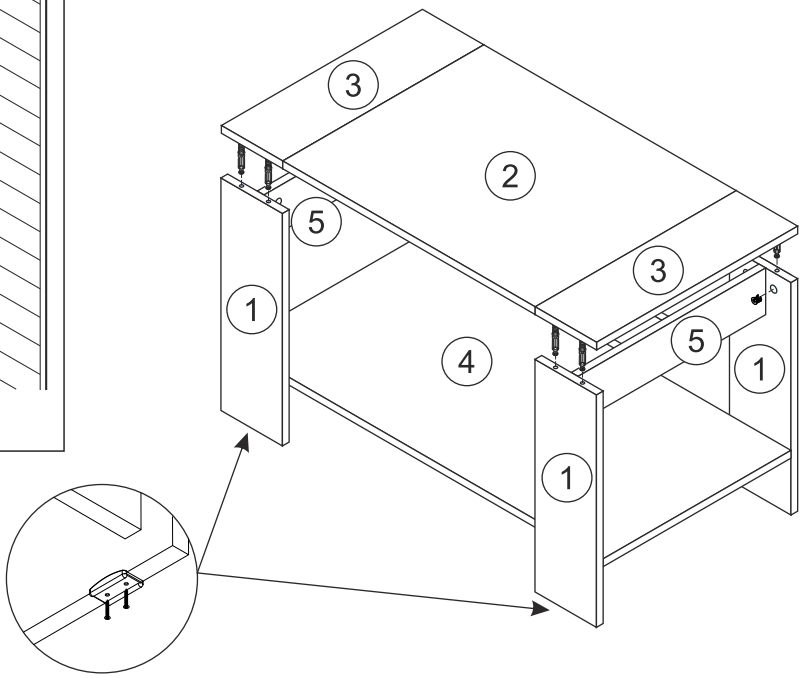

Инструкция по уходу за мебелью и правила эксплуатации

Для поддержания надлежащего внешнего вида и долговечности мебели рекомендуется соблюдать следующие общие правила.

1. Мебель должна эксплуатироваться в сухих и теплых помещениях, имеющих отопление и вентиляцию при температуре воздуха не ниже +10°С и не выше +40°, относительной влажности 65-85%.
2. Расположение мебели ближе одного метра от отопительных приборов и других источников тепла, а также под прямыми солнечными лучами, вызывает ускоренное старение покрытия и деформацию мебельных щитов.
3. Поверхность деталей мебели следует оберегать от попадания влаги во избежание разбухания каркасов, фасадов и столешницы, отклеивания кромок на боковых поверхностях.
4. Следует оберегать поверхность мебели и ее конструктивные элементы от механических повреждений, которые могут быть вызваны воздействием твердых предметов, абразивных порошков, а также чрезмерными физическими нагрузками.
5. Изделия мебели необходимо устанавливать на ровные поверхности.
6. Рекомендуется для чистки преимущественно пользоваться мягкой тканью или замшей, смоченной и хорошо отжатой перед использованием. Всегда тщательно высушивайте (протирайте сухой тканью) смоченные участки по окончании чистки. Не следует использовать средства, обладающие абразивными свойствами, а также губки с покрытием из металлического волокнообразного или стружечного материала при чистке.
7. В процессе эксплуатации мебели возможно ослабление крепежной фурнитуры, необходимо осуществлять «затяжку» всех изделий металлофурнитуры, осуществляющих крепеж и регулировку узлов, обеспечивающих открывание и трансформацию подвижных элементов.

Общие технические указания по сборке.

Для удобства транспортировки и предохранения от повреждений, мебель поставляется в разобранном виде в индивидуальной упаковке. Вы можете собрать ее самостоятельно, либо воспользоваться услугами квалифицированных сборщиков. Не приступайте к сборке, не ознакомившись с инструкцией!

Проверить комплектность каждой упаковки, согласно комплектовочной ведомости. **При обнаружении дефектов или не комплектности к сборке не приступать. Обратитесь к продавцу.** ВНИМАНИЕ! Не рекомендуется одновременно вынимать детали из всех упаковок во избежание их смешивания (можете перепутать детали). Проверить наличие фурнитуры.

Во избежание перекосов и повреждений, а также загрязнения мебели, сборку производить на ровном полу, покрытом тканью или бумагой. Необходимо соблюдать осторожность, чтобы не повредить поверхность деталей. В сборке сложных и больших изделий желательно участие двух человек. Перед началом сборки необходимо определить расположение деталей в изделии в соответствии со схемами сборки и инструкцией.

Производитель оставляет за собой право вносить незначительные изменения в конструкцию, не изменяющую внешний вид и дизайн изделия без предварительного уведомления.

Поставщик гарантирует соответствие товаров требованиям ГОСТа 16371-93 при соблюдении условий транспортировки, хранения, сборки (для мебели поставляемой в разобранном виде), эксплуатации. Гарантийный срок эксплуатации мебели 24 месяца. Гарантийный срок при розничной продаже через торговую сеть исчисляют со дня продажи мебели, но в пределах 30 месяцев со дня её изготовления. Срок службы 10 лет.

отрезать и приклеить

МЕБЕЛЬНАЯ ФАБРИКА® ГОРИЗОНТ

ООО «МФР»
Россия, 440056,г. Пенза,
ул. Рябова, д.6
Тел.: 8(8412)363-848,363-858
www.gorizontmebel.ru

Столик журнальный «Квадро»	Код ТН ВЭД ТС 9403 60 100 9 9403 60 900 9
Соответствует ГОСТ 16371-93 ТР ТС 025/2012 ТС N RU Д-RU.ПФ02.В.01680	Дата изготовления: 20_____ год Гарантийный срок эксплуатации 24 мес. Срок службы изделия 10 лет Материал: ЛДСП