Карелия

МС-38

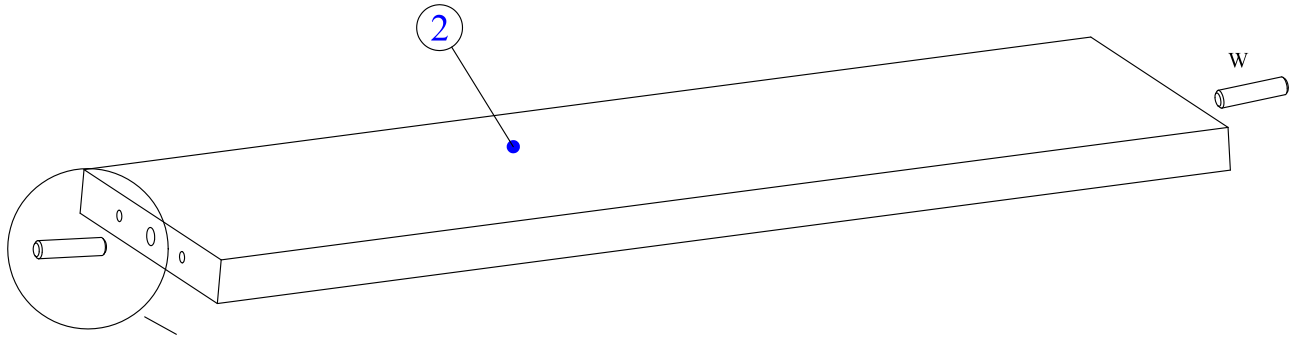

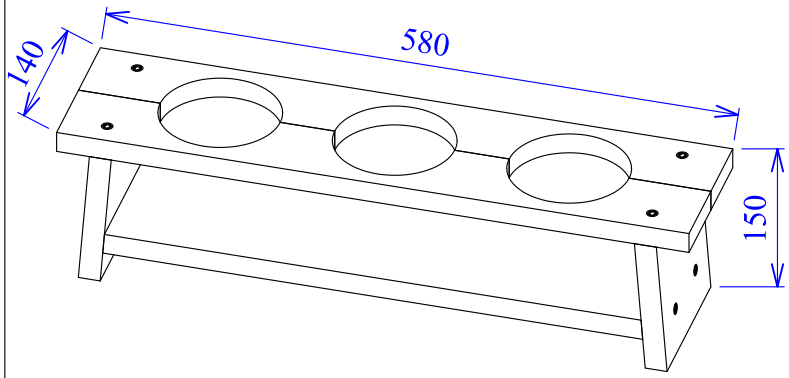

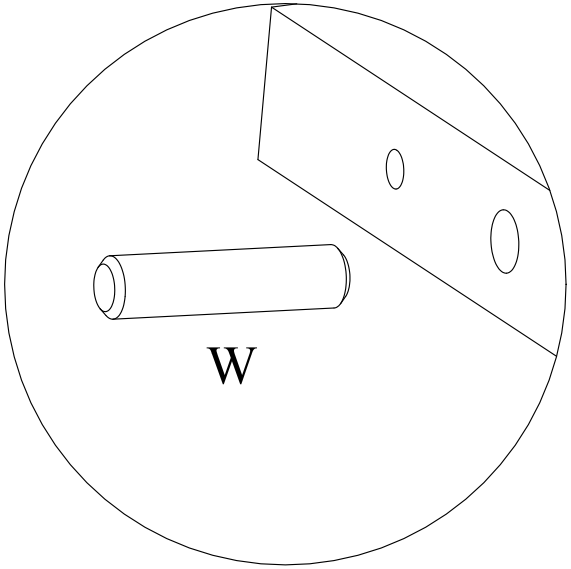

3	580	70	20	2
2	496	140	20	1
1	132	140	20	2
номер	длина	ширина	толщина	кол-во

K	W														
7x50	8x30														
x8	x6														

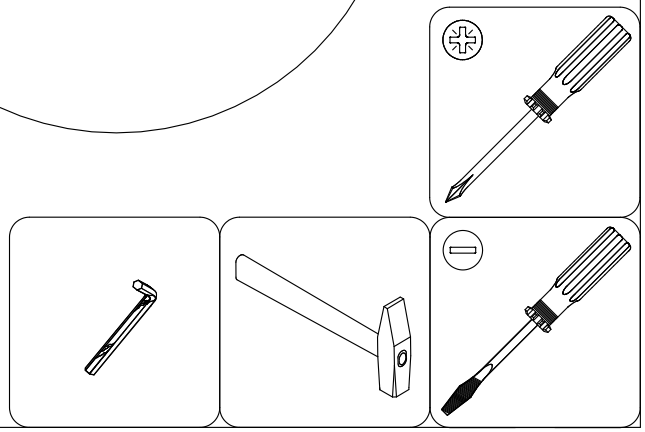

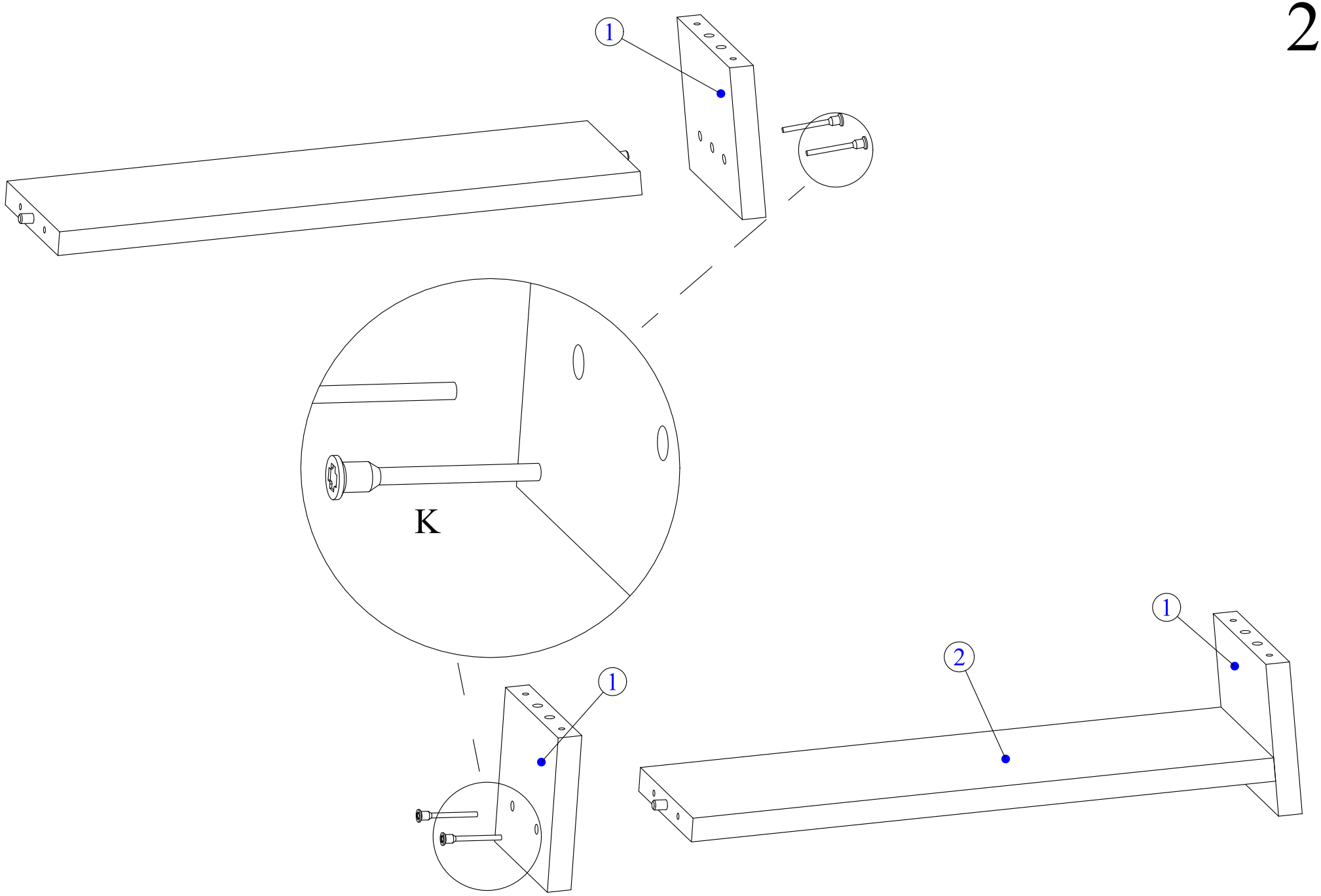
1
K
1
2
1

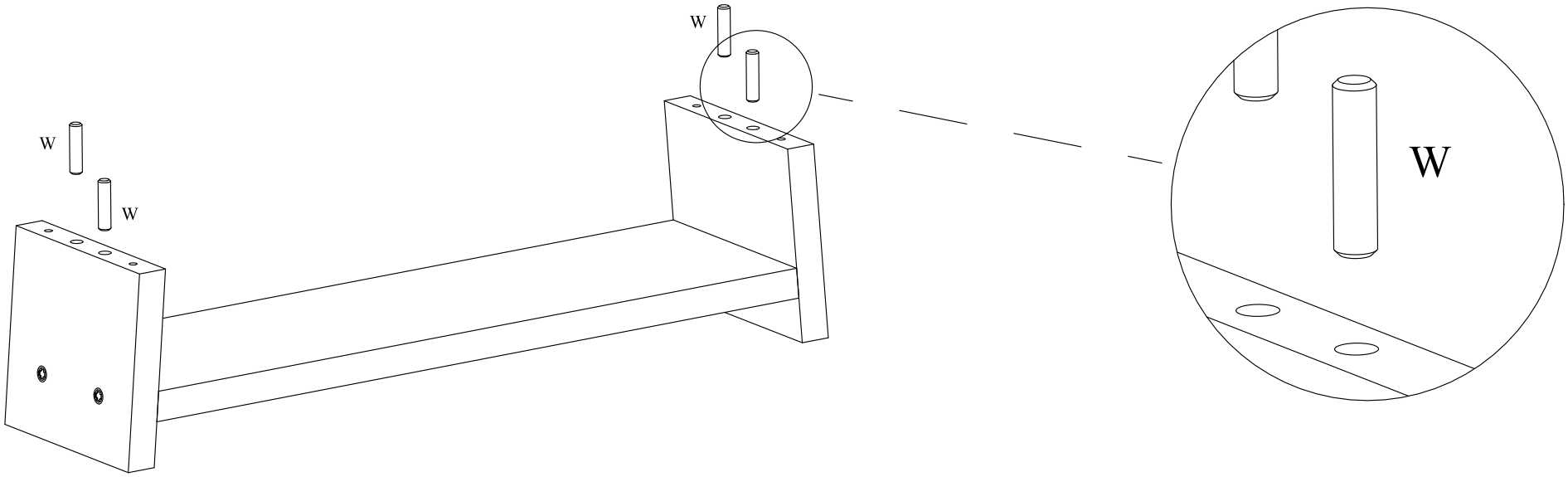
W
W
W
W

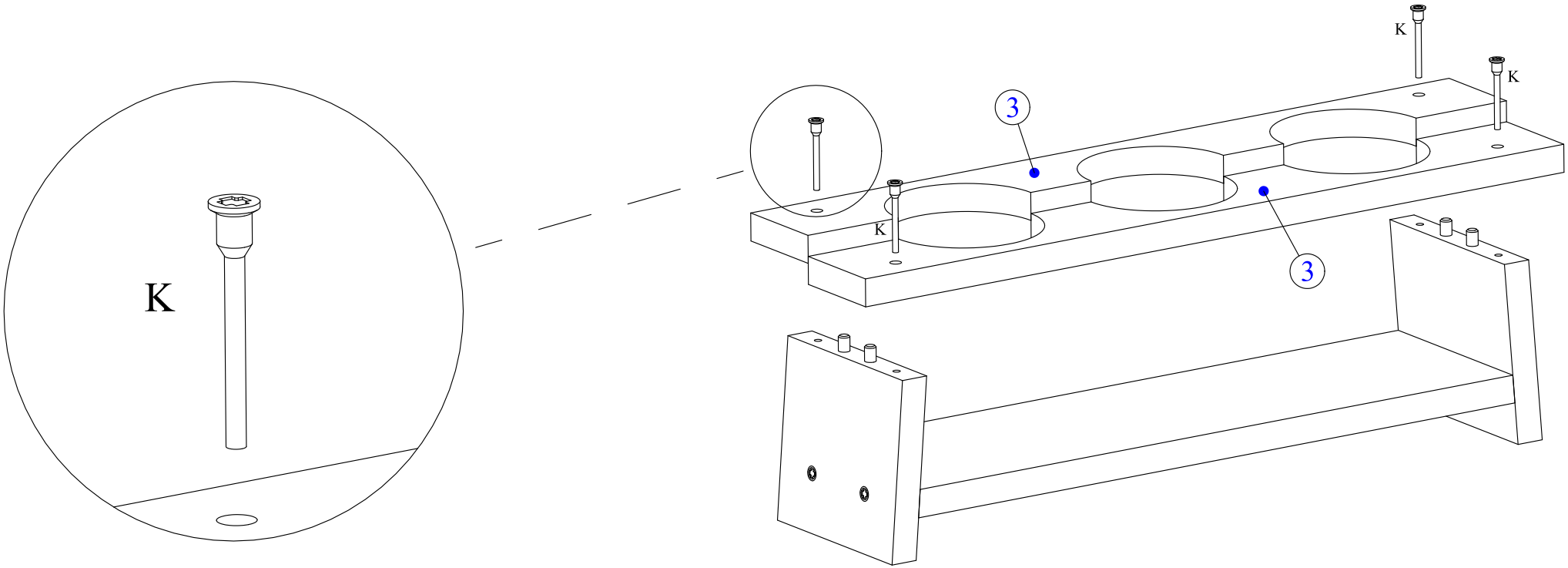
K
K
K
K
3
3