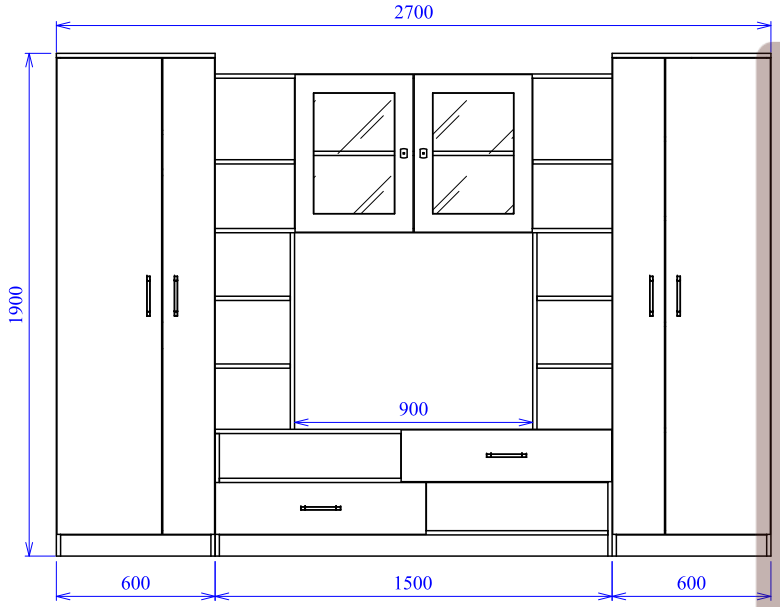

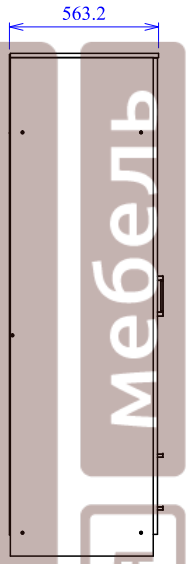

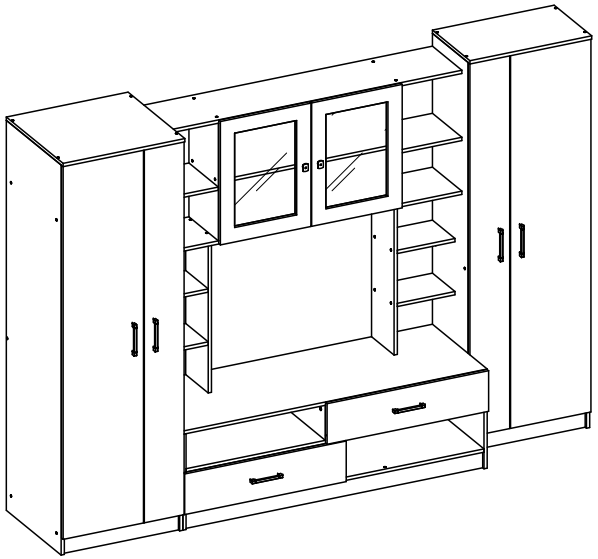

ФРАН
мебель
выгодная

Чертил	Дата	Фирма	Название модели	Индекс		№
Жерденко Е.А.	13/04/2016	ФРАН	**Кармен 1**			-
Проверил	Дата	Название элемента	Название позиции	Габаритные размеры		
		СБОРКА	Вид	0.0mm	0.0mm	0.0mm

Кармен 1. Надстройка

PN Петля накладная	Ключ шестигранный
4 шт	1 шт
SH Шуруп 4x13	K - Евровинт
8 шт	12 шт
	G - Гвоздь 1,6x25
	44 шт

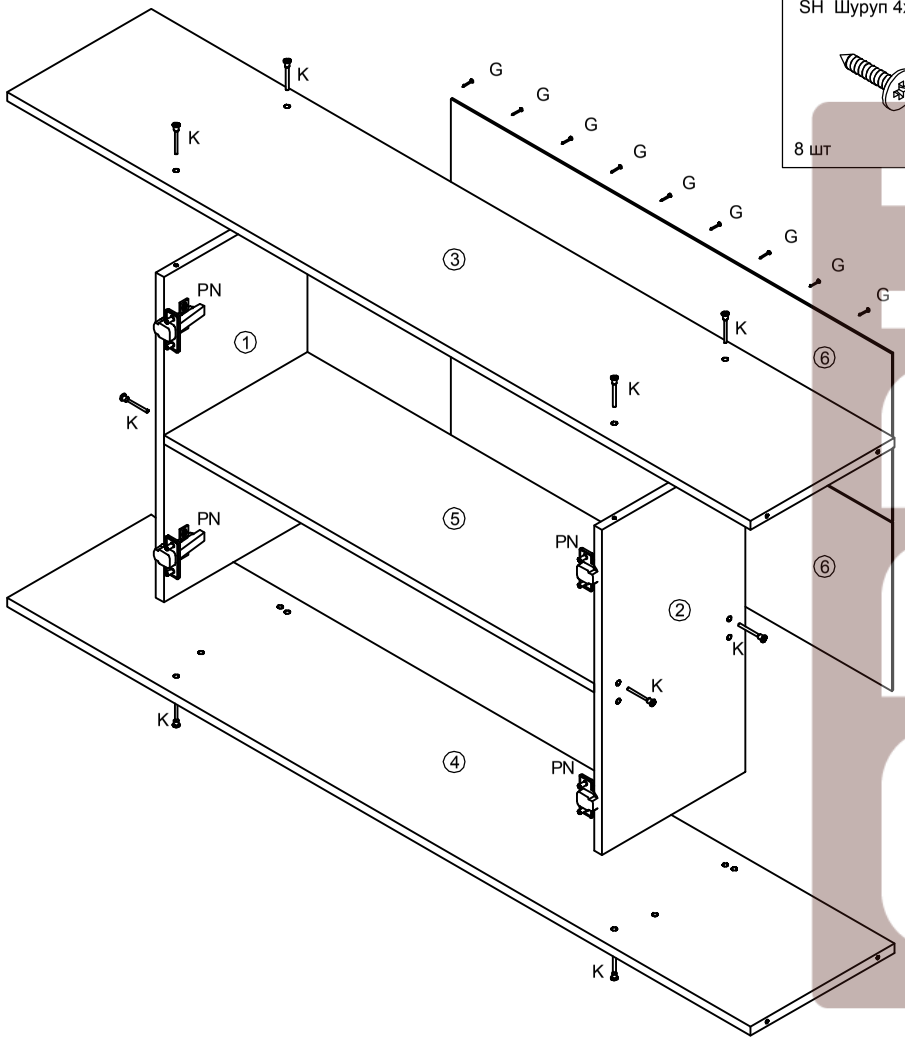

Ключ шестигранный
1 шт
K - Евровинт
8 шт

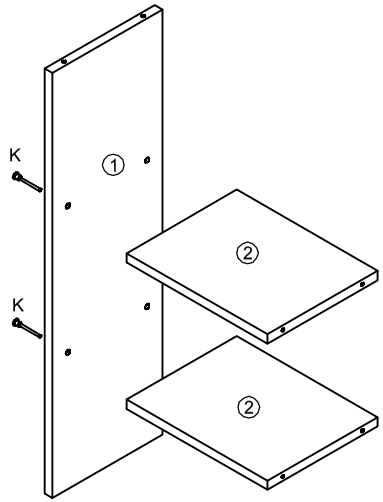

Левый элемент надстройки собирается аналогично

№ дет.	Наименование	Код детали	Габариты	Кол-во
1	Бок левый	В НД.01	568x290x16	1
2	Бок правый	В НД.02	568x290x16	1
3	Горизонт	Г НД.01	1500x290x16	1
4	Горизонт	Г НД.02	1500x290x16	1
5	Горизонт	Г НД.03	868x290x16	1
6	Стенка задняя	З НД.01	896x297x3.2	1

№ дет.	Наименование	Код детали	Габариты	Кол-во
1	Стенка вертикальная	В НД.03	743x226x16	2
2	Горизонт	Г НД.05	284x226x16	4

ФРАТ выгодная мебель

Кармен 1. Стенка

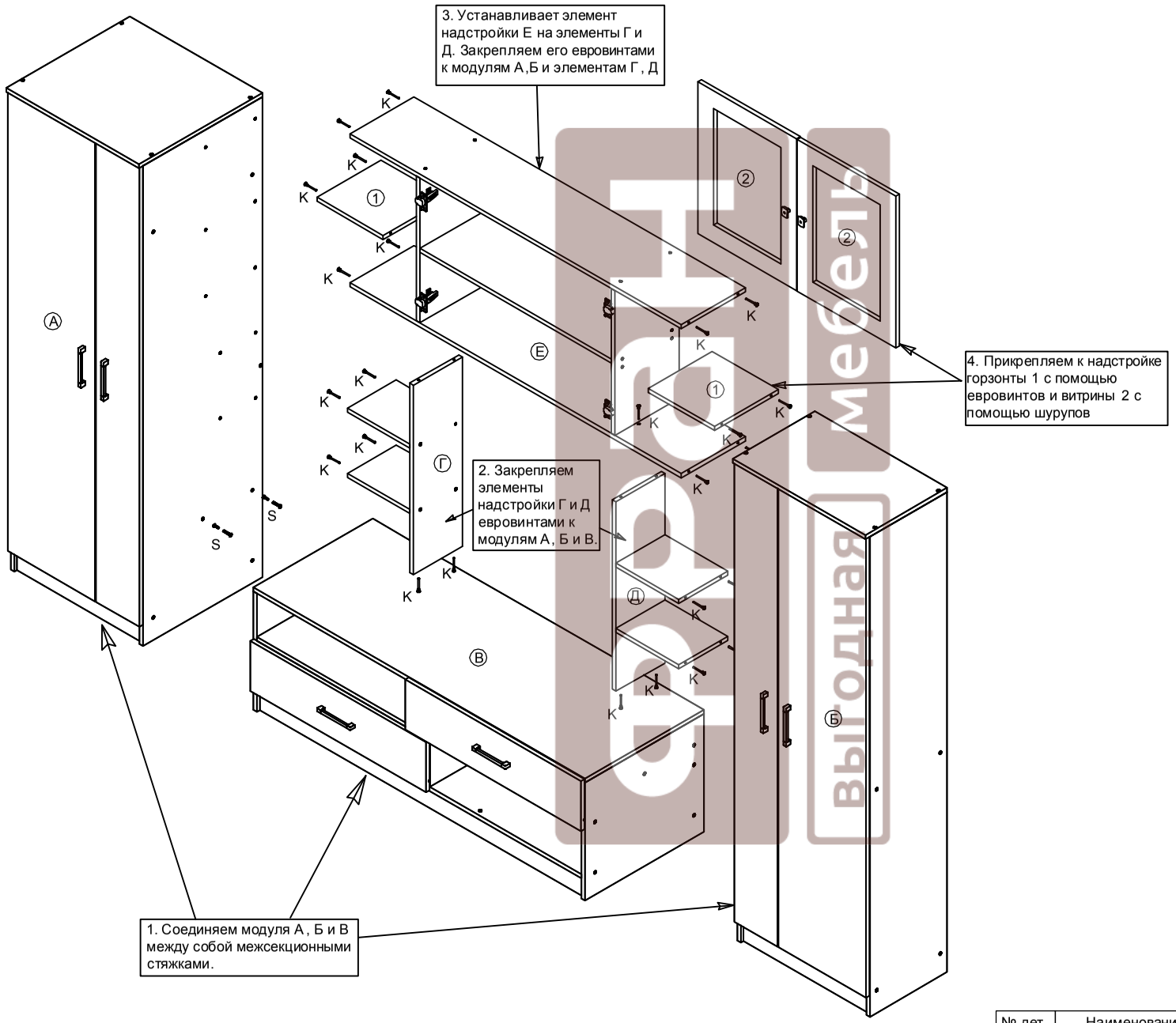

Ключ шестигранный

1 шт

K - Евровинт

32 шт

R Ручка

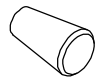

2 шт

S Стяжка межсекционная

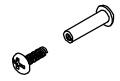

4 шт

SH2 Шуруп 4x25

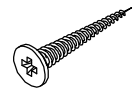

2 шт

№ дет.	Наименование	Код детали	Габариты	Кол-во
1	Горизонт	Г НД.04	300x290x16	2
2	Витрина	Д НД.01	596x446x16	2

Кармен 1. Тумба

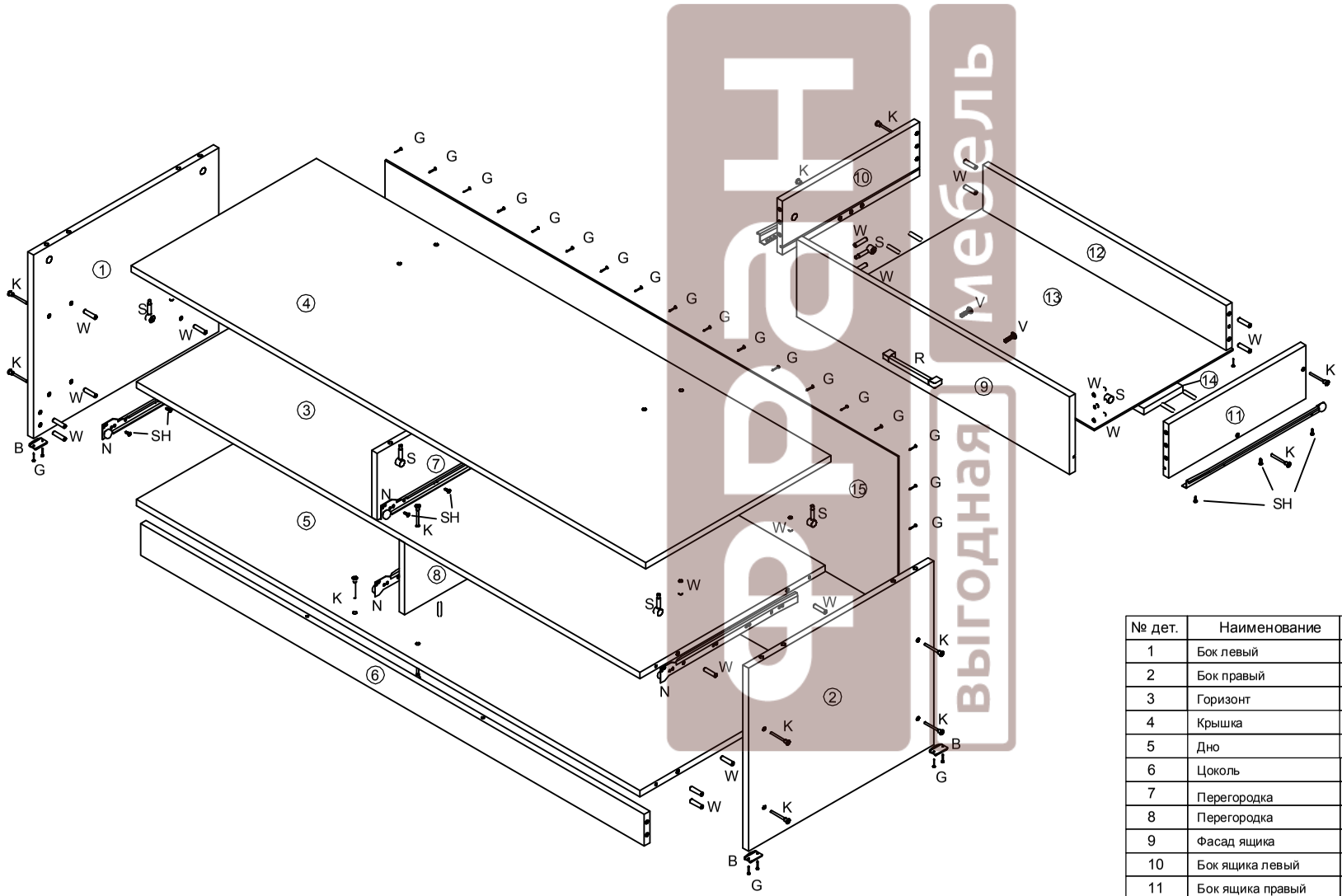

G - Гвоздь 1,6x25 64 шт	Ключ шестигранный 1 шт
B - Опора 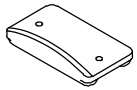 5 шт	W - Шкант 8x30 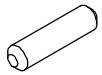 34 шт
N направляющая 400 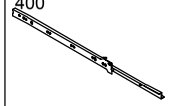 2 компл.	K - Евровинт 23 шт
R Ручка 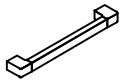 2 шт	V Шуруп 4x25 4 шт
SH Шуруп 4x13 28 шт	S Стяжка 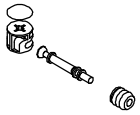 10 шт

№ дет.	Наименование	Код детали	Габариты	Кол-во
1	Бок левый	В Т.01	463x540x16	1
2	Бок правый	В Т.02	463x540x16	1
3	Горизонт	Г Т.01	1467x540x16	1
4	Крышка	К Т.01	1500x540x16	1
5	Дно	К Т.02	1467x540x16	1
6	Цоколь	Ц Т.01	1467x80x16	1
7	Перегородка	В Т.03	169x540x16	1
8	Перегородка	В Т.04	182x540x16	1
9	Фасад ящика	Я Т.01	196x796x16	2
10	Бок ящика левый	Я Т.02	400x135x16	2
11	Бок ящика правый	Я Т.03	400x135x16	2
12	Задняя стенка ящика	Я Т.04	710x114x16	2
13	Усилитель ящика	Я Т.05	710x114x16	2
14	Дно ящика	Я Т.06	721x405x3.2	2
15	Стенка задняя	З Т.01	1495x394x3.2	1

ДРЕВ выгодная мебель

Кармен 1. Шкаф левый

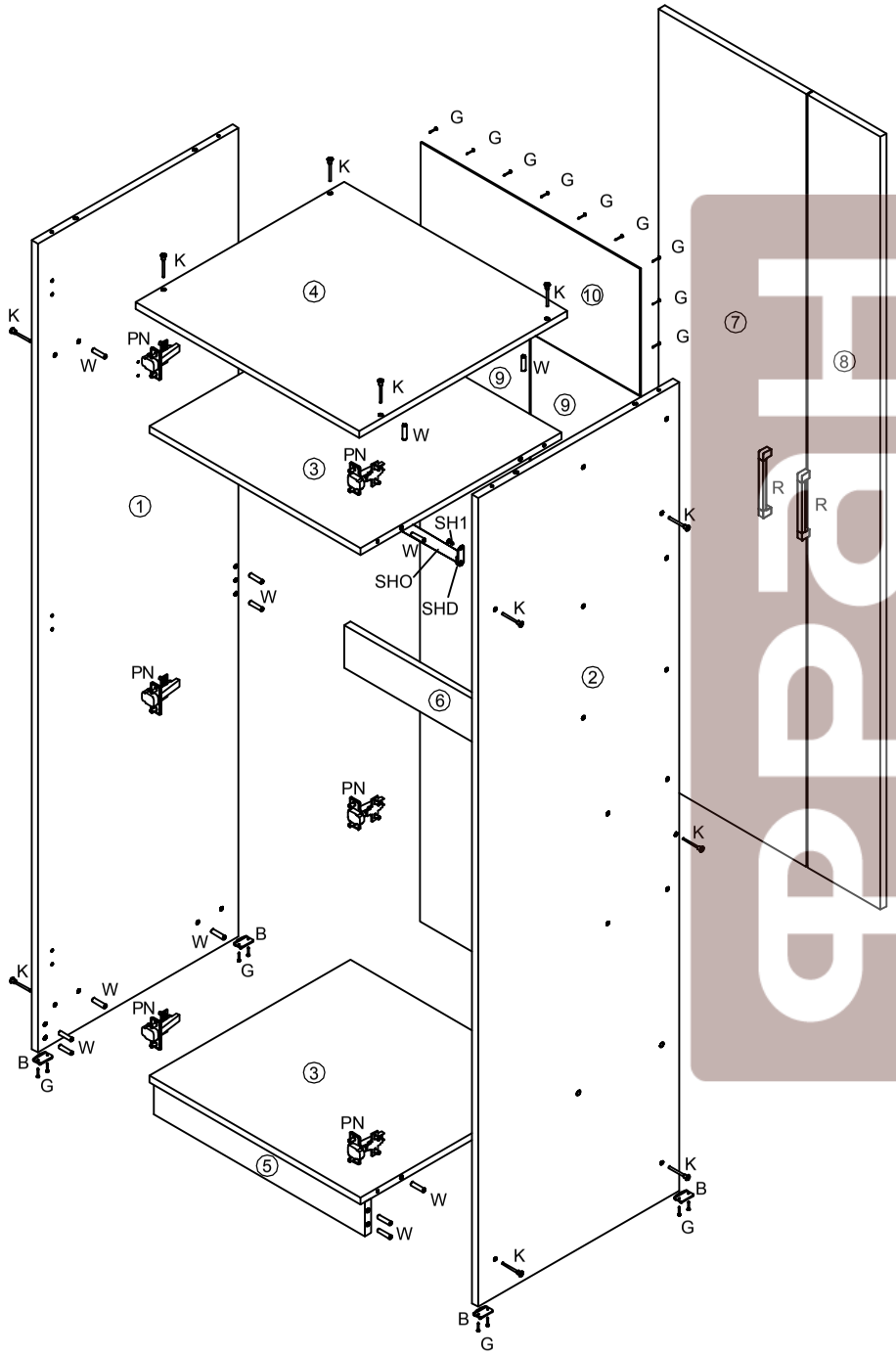

SHO штанга 561 мм 1 шт	G - Гвоздь 1,6x25 72 шт	Ключ шестигранный 1 шт
SHD Штанго - держатель 2 шт	B - Опора 4 шт	W - Шкант 8x30 20 шт
C Профиль стыковочный 707 мм 1 шт. 687 мм 1 шт.	SH1 Шуруп 4x16 6 шт	K - Евровинт 14 шт
	R Ручка 2 шт	V Шуруп 4x25 4 шт
	PN Петля накладная 8 шт	SH Шуруп 4x13 16 шт

№ дет.	Наименование	Код детали	Габариты	Кол-во
1	Бок левый	В ШЛ.01	1884x540x16	1
2	Бок правый	В ШЛ.02	1884x540x16	1
3	Горизонт	Г ШЛ.01	567x540x16	2
4	Крышка	К ШЛ.01	600x560x16	1
5	Цоколь	Ц ШЛ.01	567x80x16	1
6	Царга	Ц ШЛ.02	567x100x16	1
7	Фасад	Д ШЛ.01	1800x396x16	1
8	Фасад	Д ШЛ.02	1800x196x16	1
9	Стенка задняя	З ШЛ.01	1518x297x3.2	2
10	Стенка задняя	З ШЛ.02	596x297x3.2	1

ПРАВ
выгодная мебель

Кармен 1. Шкаф правый

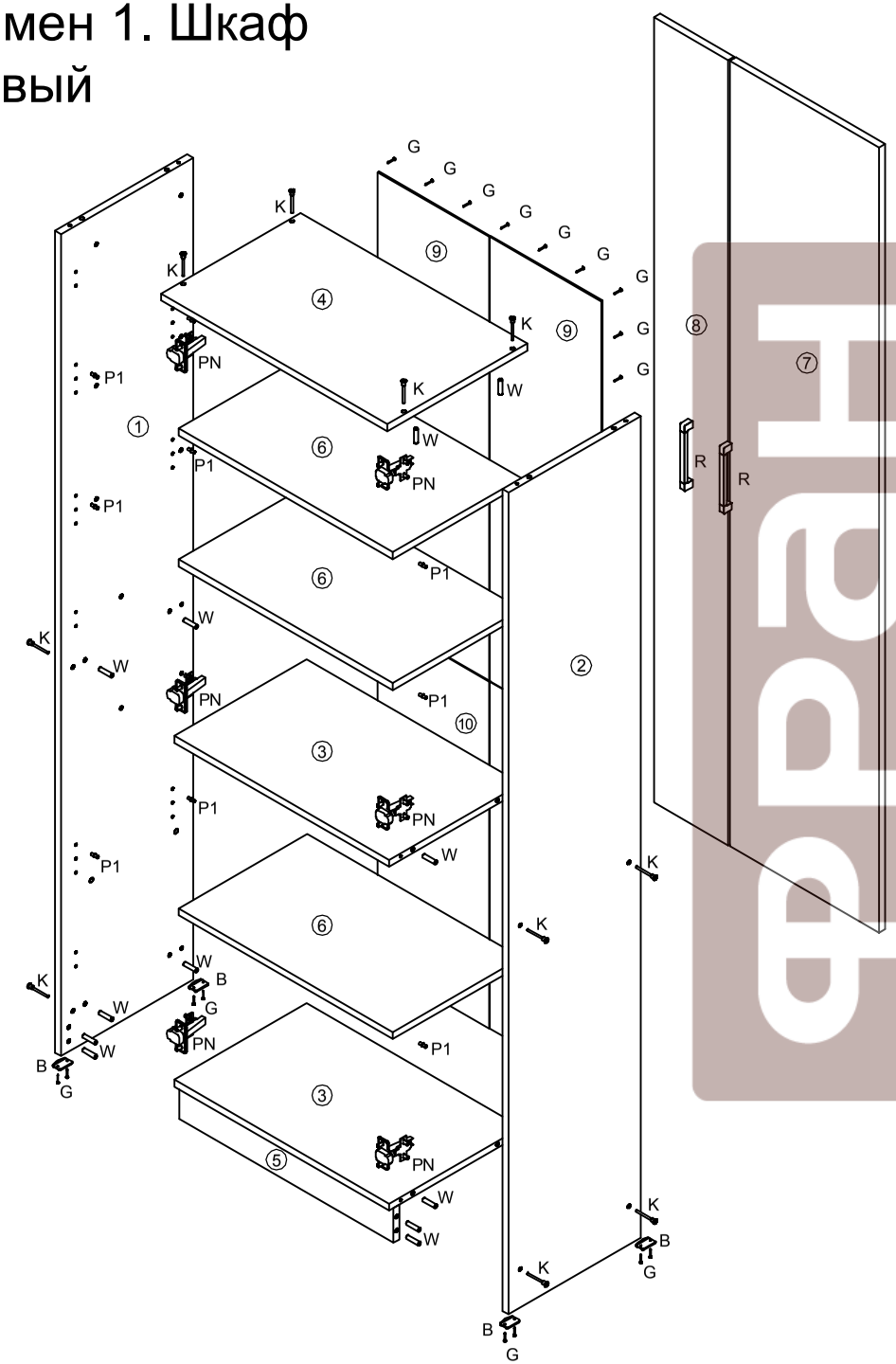

фран
мебель
выгодная

G - Гвоздь 1,6х25 72 шт	Ключ шестигранный 1 шт
B - Опора 4 шт	W - Шкант 8х30 16 шт
P1 Полкодержатель 12 шт	K - Евровинт 12 шт
R Ручка 2 шт	V Шуруп 4х25 4 шт
PN Петля накладная 8 шт	SH Шуруп 4х13 16 шт
	C Профиль стыков. 778 мм 1шт 998 мм 1 шт.

№ дет.	Наименование	Код детали	Габариты	Кол-во
1	Бок левый	В ШП.01	1884х350х16	1
2	Бок правый	В ШП.02	1884х350х16	1
3	Горизонт	Г ШП.01	567х350х16	2
4	Крышка	К ШП.01	600х370х16	1
5	Цоколь	Ц ШП.01	567х80х16	1
6	Полка	Г ШП.02	566х346х16	3
7	Фасад	Д ШП.01	1800х396х16	1
8	Фасад	Д ШП.02	1800х196х16	1
9	Стенка задняя	З ШП.01	1022х296х3.2	2
10	Стенка задняя	З ШП.02	794х296х3.2	2